**”Sprzęt nie może stać na drodze w dążeniu do perfekcji,
Sprzęt ma umożliwić jej osiągnięcie”**

Czarcie Kopyto – nowa generacja stopy perkusyjnej

Przedstawiamy nową generację stopy podwójnej stworzoną w Polsce - Czarcie Kopyto. Głównym celem jaki przyświecał nam podczas realizacji tego projektu, była chęć stworzenia bezkompromisowej stopy perkusyjnej, wyznaczającej nowe standardy, w której niezawodność sprzętu, wygoda obsługi, jakość i solidność wykonania stać będą na pierwszym miejscu.

Naszego produktu nie dedykujemy dla konkretnej grupy odbiorców, jednak gra na nim pozwala doświadczonym perkusistom na zweryfikowanie swoich poglądów na temat gry i sprzętu a początkujących wprowadza w świat całkiem nowego, nieznanego im dotąd, precyzyjnego grania.

W dalszej części postaramy się w konkretny sposób przedstawić budowę i zasadę działania większości z elementów aby jak najbardziej przybliżyć Wam nasz produkt i abyście mogli sami ocenić czy odpowiada on waszym wymaganiom.

Przy realizacji wszystkich naszych projektów zawsze kierujemy się pasją i jesteśmy w 100% zaangażowani – tylko takie podejście może doprowadzić do powstania rzeczy nieszablonowych jaką jest stopa perkusyjna Czarcie Kopyto.

Czołowej klasy perkusiści docenili wysoką jakość produkowanego przez nas sprzętu a było to możliwe dzięki ścisłemu stosowaniu się do rygorystycznych kryteriów produkcji, które podajemy poniżej:

- 100% produkcji realizujemy na maszynach CNC , wyłącznie w naszej firmie, zapewnia to pełną kontrolę nad produktem, powtarzalność wymiarową i wysoką jakość wykonania
- używany wyłącznie atestowanych, wysokogatunkowych rodzajów aluminium i stali
- przy budowie nie stosujemy żadnych odlewów i tanich rozwiązań ekonomicznych
- wszystkie elementy wykonujące ruch obrotowy są łożyskowane
- elementy stalowe współpracujące ze sobą np. śruby, są hartowane nie ma więc mowy o śladach po dokręcaniu, odciskach po śrubach itp.
- gwinty wykonujemy metodą wygniatania przez co posiadają dużo większą wytrzymałość niż powszechnie wykonywane gwinty nacinane
- wszystkie elementy aluminiowe poddajemy obróbce anodowania a detale stalowe zabezpieczamy antykorozyjnie lub wykonujemy je ze stali nierdzewnych
- stopy perkusyjne składamy wyłącznie ręcznie
- przed wysyłką do klienta 100% sprzętu poddajemy wnikliwej kontroli jakości

Nasze stopy perkusyjne są instrumentami muzycznymi wysokiej klasy, każdy egzemplarz posiada własny numer seryjny a kupujący otrzymuje on nas certyfikat oryginalności. Stopa dostarczana jest w profesjonalnym case a do zestawu dołączamy także smycz firmową "Czarcie Kopyto" ze stalowym, hartowanym i chromowanym kluczem do strojenia, koszulkę "Czarcie Kopyto", klucze imbusowe do obsługi stopy, zapasowe sprężyny oraz zestaw rzepów samoprzylepnych – wszystko to w cenie sprzętu..

Dla uproszczenia zapisów w poniższym tekście będziemy używać określeń: DOUBLE (stopa podwójna), 2xSINGLE (dwie stopy pojedyncze) , SINGLE (stopa pojedyncza) – te trzy modele pokazane są na zdjęciach na następnej stronie.

Prosimy o uważne zapoznanie się z poniższą instrukcją i ścisłe stosowanie się do jej zapisów w trakcie użytkowania sprzętu. Użytkownik może dokonywać jedynie regulacji tu opisanych. Niestosowanie się do zapisów tej instrukcji, samodzielne próby rozmontowywania zestawu lub dokonywanie modyfikacji spowodują utratę gwarancji.

Opis techniczny i instrukcja użytkowania

Spis treści:

Czarcie Kopyto – nowa generacja stopy perkusyjnej

1. **Bijaki**
   - **1.1. Łożyskowanie bijaków**
   - **1.2. Symetryczny rozstaw bijaków - DOUBLE**
   - **1.3. Regulacja kąta nachylenia bijaków**
2. **Naciąg sprężyny**
   - **2.1. Regulacja naciągu sprężyny**
   - **2.2. Wymiana sprężyny**
3. **Pedał**
   - **3.1. Jarzmo – napęd bezpośredni**
   - **3.2. Regulacja wysokości pedału**
   - **3.3. Regulacja przełożenia stopy**
4. **Wałek łączący**
   - **4.1. Regulacja długości wałka łączącego**
   - **4.2. Instalacja wałka łączącego**
   - **4.3. Prawidłowe ustawienie stóp perkusyjnych w zestawie DOUBLE**
5. **Mocowanie stopy do bębna basowego**
   - **5.1. Łapa dociskowa**
   - **5.2. Mocowanie stopy podwójnej - DOUBLE**
   - **5.3. Mocowanie stopy pojedynczej – 2xSINGLE i SINGLE**
   - **5.4. Zmiana odległości stopy od bębna basowego**
6. **Zamiana stopy podwójnej DOUBLE na dwie pojedyncze 2xSINGLE**
7. **Certyfikat**
8. **Case**
9. **Kontakt**

Czarcie Kopyto – model **DOUBLE** (stopa podwójna)

Czarcie Kopyto – model **2xSINGLE**
(dwie stopy pojedyncze)

Czarcie Kopyto – model **SINGLE**
(stopa pojedyncza)

1. Bijaki

W stopie w wykonaniu standardowym korpus bijaka (1) wykonany jest z aluminium i zaopatrzony w wymienną końcówką z tworzywa sztucznego (4)– Fot1.1. Do wymiany końcówek służy specjalny klucz dołączony do zestawu – Fot 1.2. Konstrukcja bijaków pozwala na regulację kąta nachylenia główki bijaka we wszystkich płaszczyznach, ponieważ korpus bijaka (1) osadzony jest na przegubie kulowym (2) – zablokowanie w żądanej pozycji odbywa się poprzez dokręcenie śruby (3) w tylnej części korpusu (1) – Fot 1.1. Śruba na końcu który styka się z przegubem kulowym ma wykonane pogłębienie o tym samym promieniu co przegub – dzięki temu przy stosunkowo niewielkiej sile docisku śruby, uzyskuje się dużą siłę mocowania. Oba elementy – śruba oraz przegub są hartowanie co zapobiega jakiemukolwiek zużyciu tych elementów. Pręty bijakowe wykonane są z wysokogatunkowej stali i mają standardową średnicę, istnieje więc możliwość stosowania bijaków innych producentów.

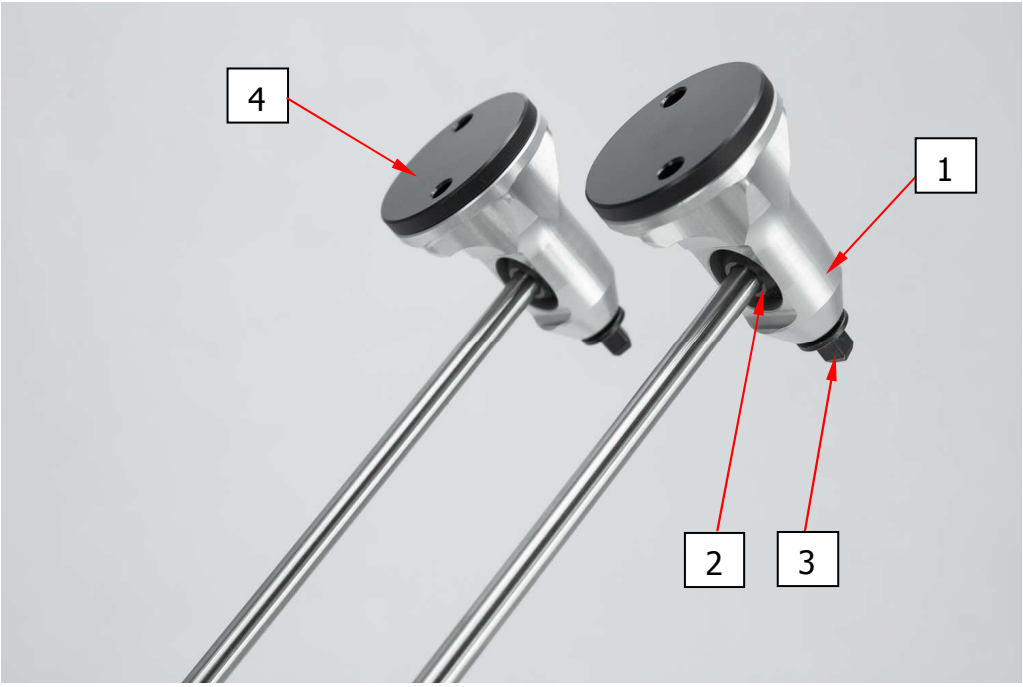

Fot. 1.1 Bijaki w wykonaniu standardowym

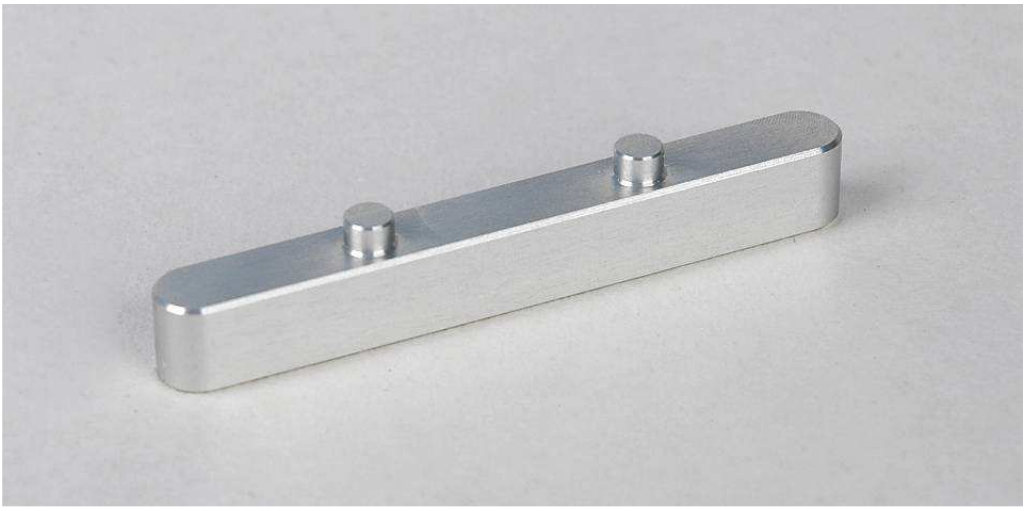

Fot. 1.2 Klucz do końcówek bijakowych

1.1 Łożyskowanie bijaków

W większości konstrukcji spotykanych na rynku bijaki z reguły osadzone są na osiach łożyskowanych i podpartych jednostronnie. Takie rozwiązanie powoduje, że podczas nacisku stopy na pedał w łożyskach pojawiają się siły zginające, które są przyczyną większości awarii łożysk bijaków. Rozwiązanie przez nas zastosowane wyeliminowuje niekorzystny rozkład sił - każdy uchwyt bijaka łożyskowany jest na dwóch łożyskach w taki sposób, aby para łożysk obciążona była wyłącznie siłami promieniowymi co zapewnia ich długotrwałą, bezawaryjną pracę .

Fot.1.1.1 Łożyskowania bijaków w stopie głównej

1.2 Symetryczny rozstaw bijaków względem osi bębna basowego – DOUBLE

Nasza konstrukcja wyróżnia się symetrycznym rozstawem bijaków względem osi bębna basowego co ma niebagatelne znaczenie podczas jego nagłaśniania, dzięki takiemu rozmieszczeniu dźwięk z obu bijaków jest identyczny – warunkiem tego jest oczywiście prawidłowo nastrojony sprzęt i dobry perkusista. Położenie całego zestawu względem bębna basowego uzależnione jest od konfiguracji łapy dociskowej (1) oraz podstawy centrali (2) w stopie głównej - Fot.1.2.1.. Niezależnie od tego czy zamawiamy stopy wykonaniu DOUBLE czy 2xSINGLE są one przez nas odpowiednio skonfigurowane. W przypadku gdy gramy na przemian – na DOUBLE lub 2xSINGLE i zależy nam na tym aby bijaki w stopie pojedynczej uderzały dokładnie w środek centrali a w stopie podwójnej zachowany był symetryczny rozstaw należy we własnym zakresie konfigurować elementy – opis znajduje się w pk 5.2 Mocowanie stopy podwójnej - DOUBLE oraz w pk 5.3 Mocowanie stopy pojedynczej – 2xSINGLE i SINGLE.

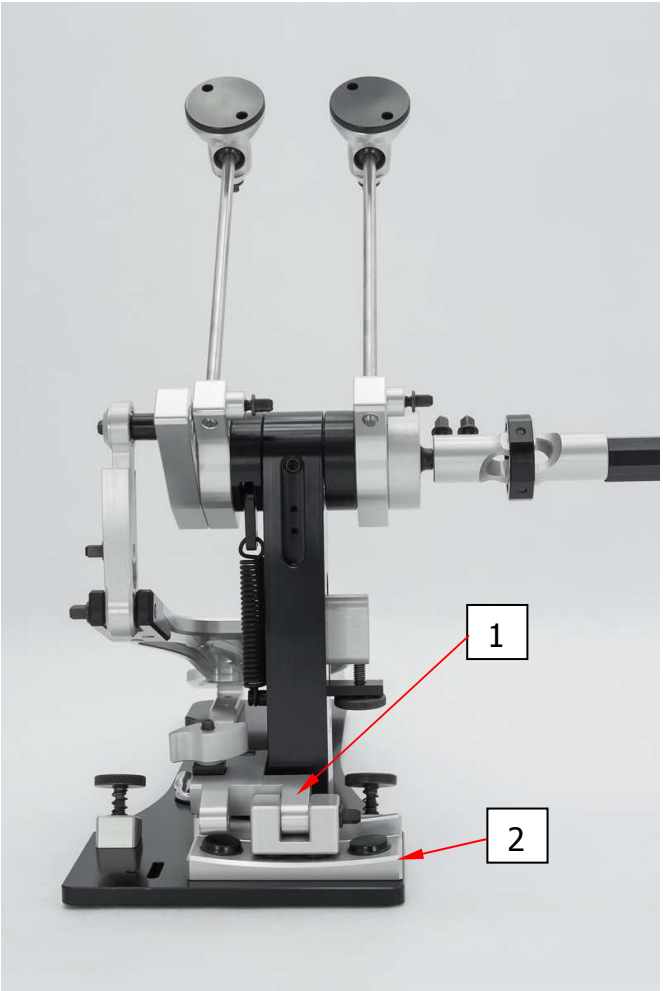

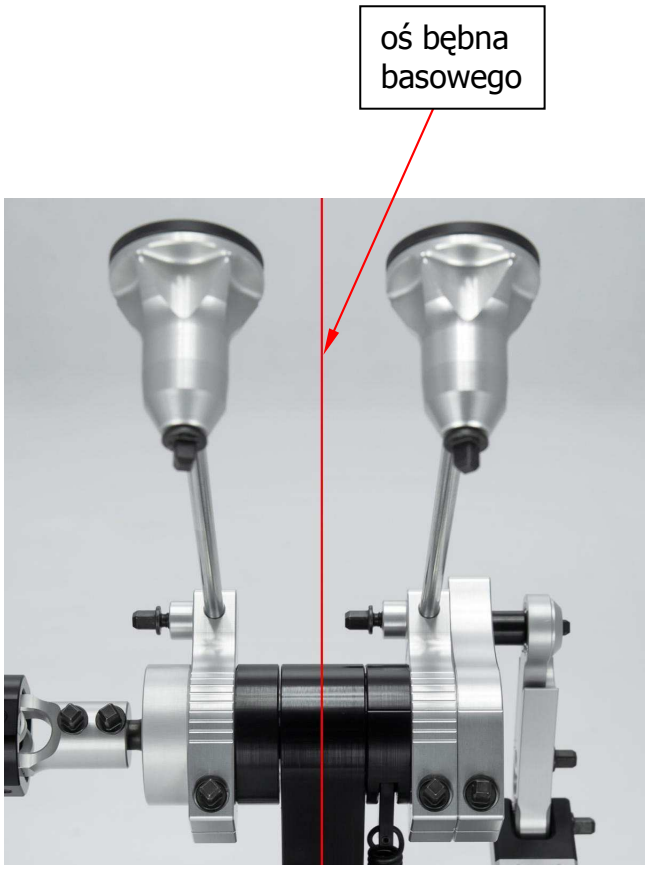

Fot.1.2.1 Symetryczny rozstaw bijaków względem osi bębna basowego w stopie DOUBLE

1.3 Regulacja kąta nachylenia bijaków

Uchwyt bijaka (1) zaciskany jest na łożyskowanym uchwycie sprężyny (2) i posiada skalę naciętą na odwodzie dzięki której można go wyregulować z dużą dokładnością i powtarzalnością, w tym celu wystarczy poluzować śrubę zaciskową (3), ustawić uchwyt bijaka pod żądanym kątem i ponownie dokręcić śrubę – Fot.1.3.1. Regulacja odbywa się naprawdę szybko a ilość kombinacji możliwych do uzyskania jest naprawdę duża – każdy może znaleźć swoje indywidualne, odpowiadające mu ustawienia.

Fot.1.3.1 Regulacja kąta pochylenia bijaków

2. Naciąg sprężyny

W większości stóp znajdujących się w sprzedaży regulacja sprężyn nastręcza wiele trudności nie mówiąc już o utrzymaniu stałego naciągu sprężyny w trakcie długotrwałej gry – obluzowujące się nakrętki kontrujące, wychylanie się śrub regulacyjnych podczas pracy sprężyn – skrzypienia i inne. Wszystkie te problemy zlikwidowaliśmy dzięki unikatowej konstrukcji naciągu – Fot.2.1. Cała konstrukcja naciągu jest opatentowana. Naciąg sprężyny został zaprojektowany tak aby regulacja sprężyn stała się bardzo łatwa, a przede wszystkim aby można było zweryfikować jak w konkretnym przypadku sprężyna jest napięta i co najistotniejsze aby można było powrócić do odpowiadających nam regulacji w przypadku ich zmiany, co bardzo często ma miejsce w trakcie testowania sprzętu. W tym celu mechanizm naciągu został wyposażony w skalę naciętą na statywie oraz na napinaczu - podczas testów wystarczy zanotować sobie odpowiadające nam pozycje i w każdej chwili powrócić do nich z pełną gwarancją powtarzalności.

Fot. 2.1 System naciągu sprężyny

2.1 Regulacja naciągu sprężyny

Aby wyregulować naciąg sprężyny należy nacisnąć dłonią na bloczek napinacza (1) – Fot.2.1.1 – w tym momencie śruba regulacyjna (2) przesunie się w dół i dopiero wtedy możliwa będzie jej regulacja – gdy na bloczek nie jest wywierana żadna siła, przekręcenie śruby regulacyjnej jest praktycznie niemożliwe ponieważ kątowo ustalają ja dwie kulki oporowe (3) znajdujące się pod spodem uchwytu śruby regulacyjnej (4). (zdjęcie 2.1.1 jest poglądowe, w rzeczywistości śruba regulacyjna wcale nie musi się aż tak obniżać – wystarczy że kulki oporowe nie będą znajdować się w pogłębieniach w śrubie regulacyjnej). .Po wyregulowaniu i zwolnieniu nacisku śruba ta powędruję w górę i zablokuje się kulkach oporowych – Fot.2.1.2 które dzięki napięciu sprężyny ustalą ją w żądanej pozycji — nie ma tu żadnych nakrętek kontrujących lub jakichkolwiek innych elementów ustalających. Gwarantujemy, że naciąg sprężyny utrzyma się na stałym poziomie aż do chwili następnej regulacji.

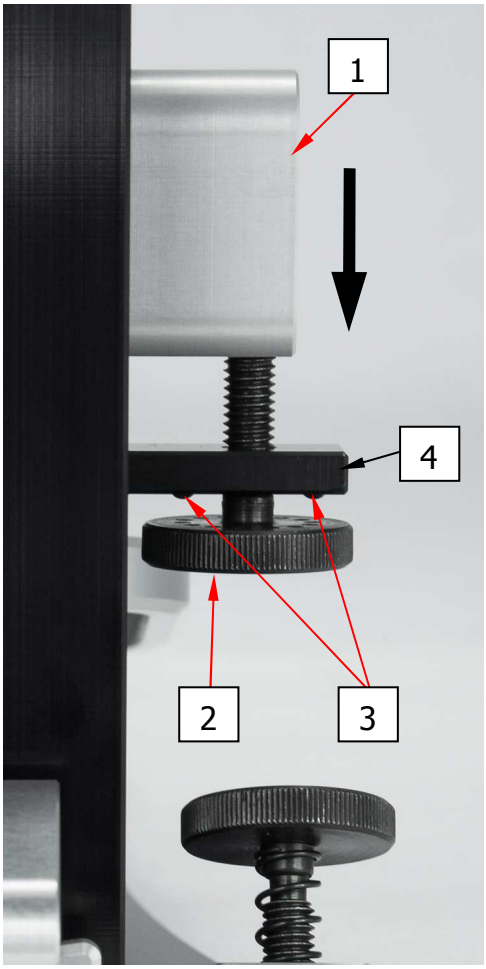

Fot.2.1.1 Regulacja naciągu sprężyny.
Pozycja śruby „do regulacji”

Fot.2.1.2 Regulacja naciągu sprężyny
Pozycja śruby „po regulacji”

2.2 Wymiana sprężyny

Aby wymienić sprężynę należy w kolejności wykonać poniższe czynności - Fot.2.2.1

- zainstalowaną w stopie sprężynę (1) poluzować całkowicie za pomocą śruby regulacyjnej (2)
- za pomocą klucza imbusowego rozmiar 1.5mm dostarczonego do zestawu wykręcić wkręt (3) w zawieszce sprężyny (4)
- wymontować „starą” sprężynę
- dolny hak „nowej” sprężyny zawiesić na dolnej zawieszce suwaka sprężyny (5)
- górny hak sprężyny umieścić w wycięciu górnej zawieszki (4)
- wkręcić ponownie wkręt (3)
- napiąć sprężynę zgodnie z opisem w pk. 2.1 Regulacja sprężyny

Fot.2.2.1 Wymiana sprężyny

3. Pedał

Pedał (1) wykonany jest z wysokogatunkowego aluminium i zaopatrzony został w przykręcaną końcówkę (2) służącą do połączenia go z jarzmem (3) . Łożyskowanie pedału stanowią cztery łożyska kulkowe – po dwie sztuki przypadające na każdą oprawę łożysk (4) , które przykręcone są do podstawy (5) – Fot.3.1. Taka konstrukcja łożyskowania pedału jest bardzo odporna na naciski i przeginanie go na boki co zapobiega powstawaniu luzów , jakże znanych z większości konstrukcji znajdujących się w sprzedaży. Poniższe zdjęcie jak i zdjęcia produktowe na naszej stronie internetowej przedstawiają standardową grawerkę – na specjalne życzenie kupującego realizujemy projekty niestandardowe – w tym celu prosimy o kontakt mailowy.

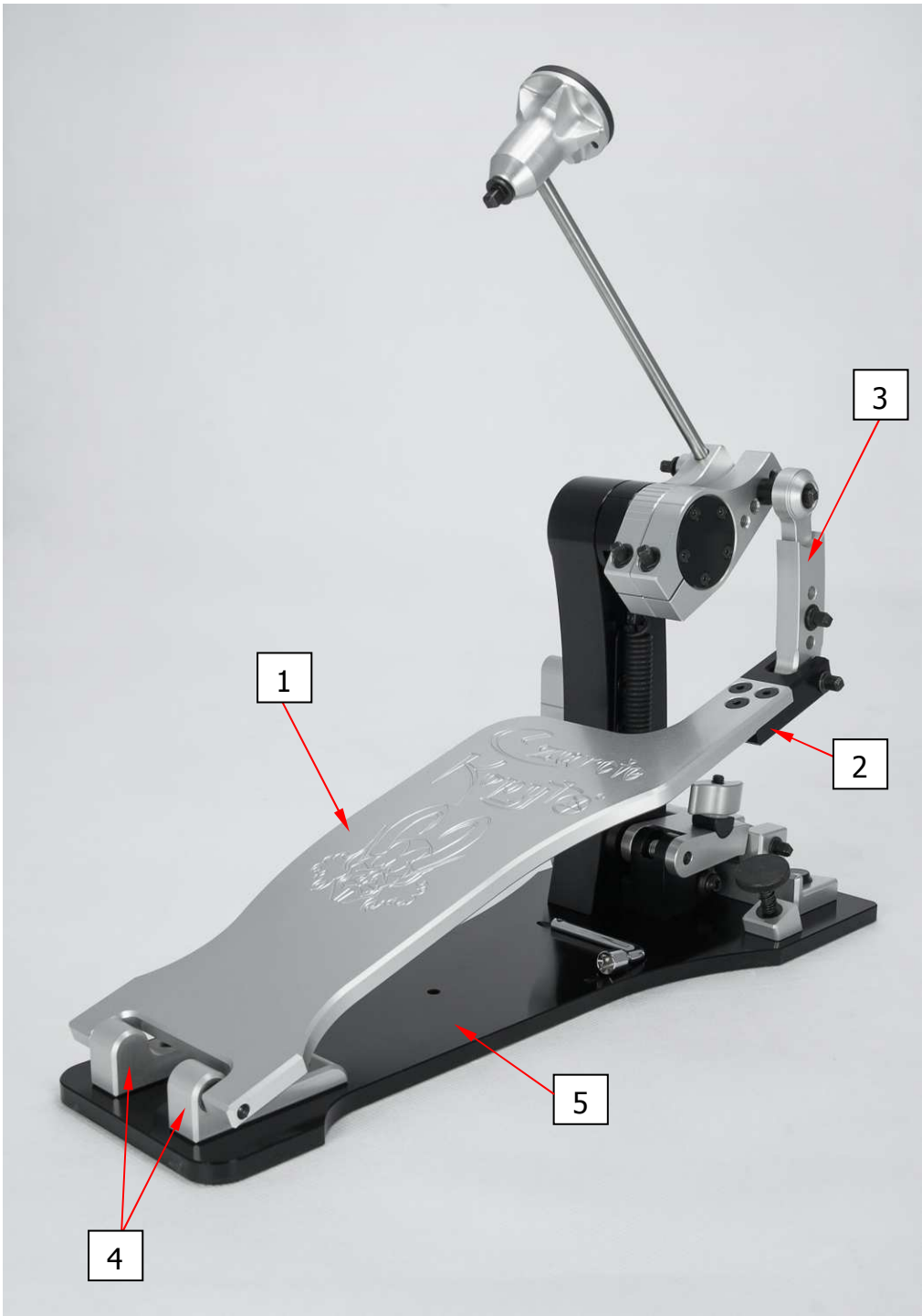

Fot.3.1. Pedał ze standardowym grawerem

3.1 Jarzmo – napęd bezpośredni

Jarzmo (1)– Fot.3.1.1 posiada dwa ruchome elementy skręcane ze sobą za pomocą jednej śruby (2). Dzięki trzem otworom możliwa jest zmiana jego długości o 22 mm. Regulacja taka pozwala w prosty sposób obniżyć pedał bez konieczności zmiany pozostałych ustawień. Oba końce jarzma są łożyskowane.

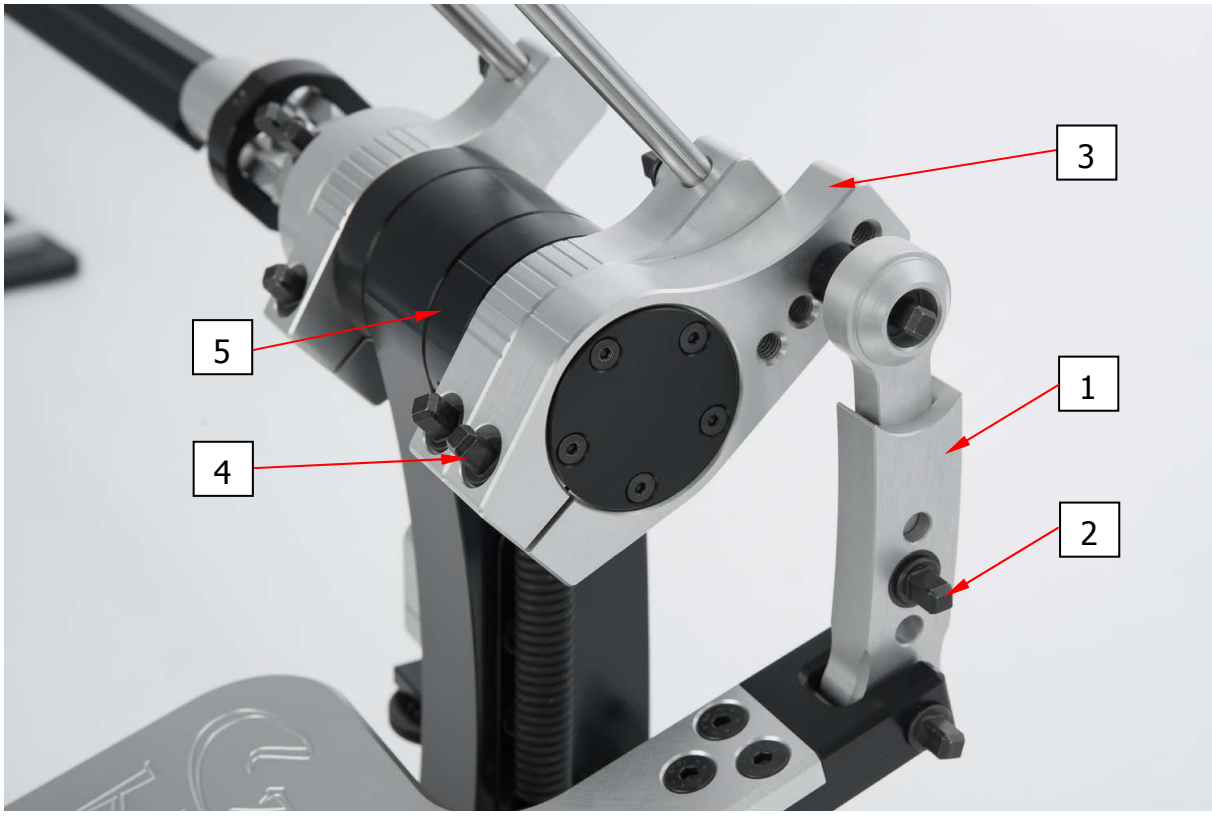

Fot.3.1.1 Jarzmo z trójpołożeniową regulacją długości

3.2 Regulacja wysokości pedału

Wysokość pedału zmieniamy zmieniając czynną długość jarzma (1) Fot.3.1.1 powyżej, w tym celu wykręcamy śrubę (2) którą skręcone jest jarzmo, przestawiamy ją w inny otwór i ponownie skręcamy uzyskując w ten sposób odpowiadającą nam wysokość pedału . Jeśli wysokość pedału w dalszym ciągu nie jest właściwa można „doregulować" ją poprzez regulację uchwytu jarzma (3) w tym celu należy poluzować śrubę (4) przestawić kątowo jarzmo na uchwycie sprężyny (5) i dokręcić śrubę (4). Należy pamiętać, że o ile w pierwszym sposobie regulacji –zmiana długości jarzma, nie wpływamy zasadniczo na charakterystykę pracy stopy, o tyle przy drugim sposobie zmieniamy także długość ramienia na którym działa siła pochodząca od nacisku stopy na pedał – innymi słowy zmienia się równocześnie siła uderzenia bijaka.

3.3 Przełożenie stopy

W stopach zastosowano czteropunktową regulacją przełożenia ruchu bijaka w stosunku do ruchu pedału. Przełożenie stopy regulujemy wkręcając wkręt (1) – Fot.3.3.1 w jeden z czterech otworów w uchwycie jarzma (2). Pozycja najbliższa od osi obrotu uchwytu jarzma daje krótszy ruch pedału i najszybsze odbicie bijaka a najdalsza powoduje większy ruch pedału i jednocześnie większą siłę uderzenia.

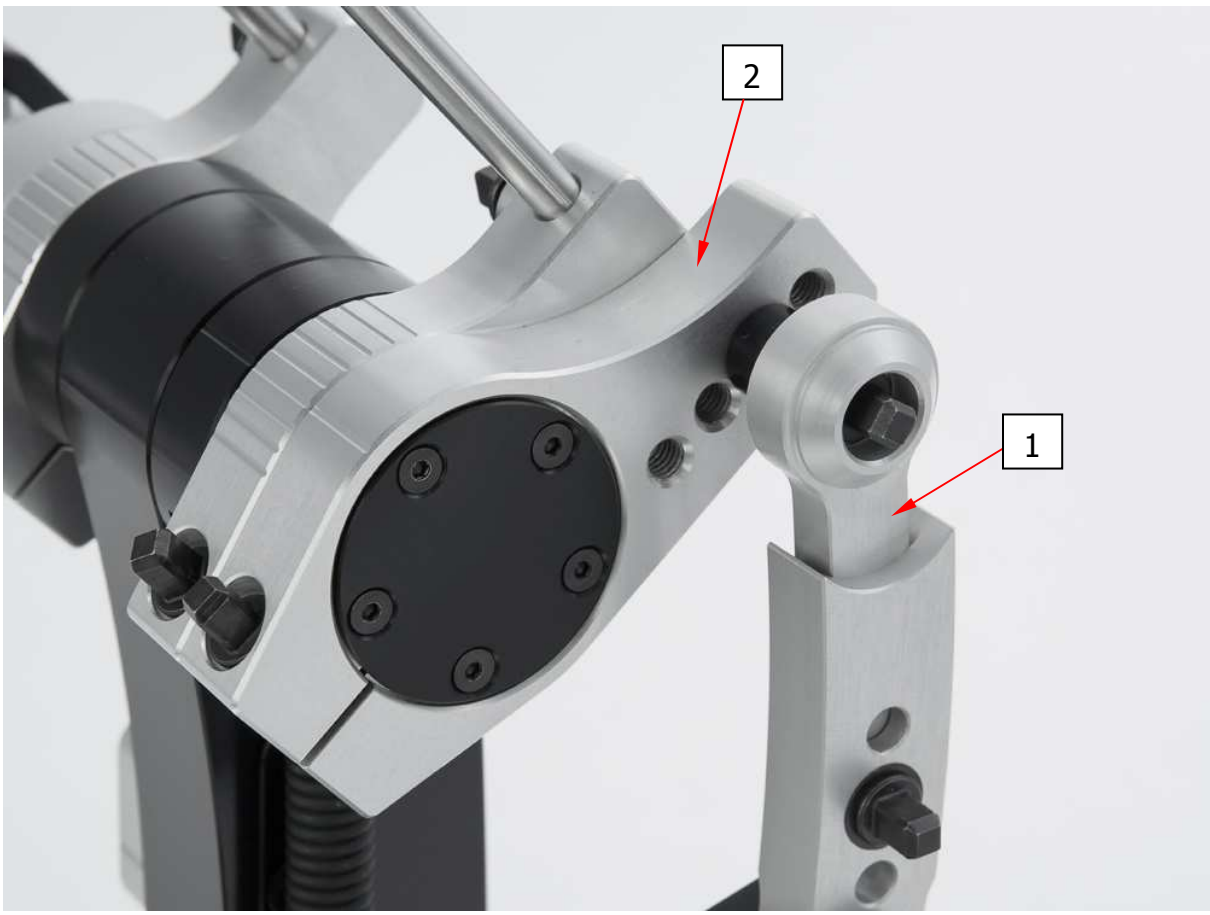

Fot.3.3.1 Przełożenie stopy

4. Wałek łączący

Wałek łączący stopę główną z pomocniczą zaopatrzony jest w przeguby krzyżakowe w których przeniesienie momentu obrotowego odbywa się za pomocą pierścienia umieszczonego na zewnątrz widełek przegubu – obwodowo - Fot.4.1. Wszystkie elementy wykonane są z aluminium a każda z widełek wyposażona jest w 2 łożyska toczne. Takie rozwiązanie pozwala na przeniesienie większych sił niż w przegubach z elementem przeniesienia napędu znajdującym się w środku widełek i sprawia, że praca przegubu pozbawiona jest jakichkolwiek luzów.

Fot.4.1 Wałek łączący

4.1 Regulacja długości wałka łączącego

Oba końce wałka łączącego zakończone są przegubami krzyżakowymi, które zaopatrzone są w śruby dociskowe (1) – po dwie szt. na każdym z przegubów – Fot.4.1.1 służące do instalacji go do stopy głównej i pomocniczej.

Fot.4.1.1 Wałek łączący – długość minimalna

Długość wałka łączącego zmieniamy poprzez odkręcenie dwóch śrub dociskowych (2), rozsunięcie go na żądaną wartość i dokręcenie śrub. Długość można zwiększyć o 190 mm w stosunku do długości minimalnej (tej przed rozkręceniem) – Fot.4.1.2

Uwaga!!! Należy zwrócić szczególną uwagę na prawidłowe ustawienie dokręcanych elementów względem siebie w taki sposób aby końce śrub dociskowych (2) stykały się z płaską powierzchnią wykonaną na pręcie łączącym (3)

Fot.4.1.2 Wałek łączący – regulacja długości

4.2 Instalacja wałka łączącego w stopie DOUBLE

W celu zainstalowania wałka łączącego w DOUBLE ustawiamy obie stopy – główną po prawej i pomocniczą po lewej stronie, najlepiej równolegle do siebie, w odległości zbliżonej do długości docelowej przegubu. W celu zainstalowania przegubu należy wprowadzić trzpienie montażowe (2) i (2) – Fot.4.2.2 oraz Fot.4.2.3 obu pedałów w otwory widełek i dokręcić cztery śruby dociskowe (1)

Uwaga!!! Należy zwrócić szczególną uwagę na prawidłowe ustawienie dokręcanych elementów względem siebie – Fot4.2.2 oraz Fot 4.2.3 w taki sposób aby końce śrub dociskowych (1) stykały się z płaskimi powierzchniami wykonanymi na trzpieniach montażowych (2) i (3) ! – jest to istotne dla prawidłowej pracy przegubu i w konsekwencji współpracy stopy pomocniczej z główną.

Fot.4.2.1 Wałek łączący zainstalowany w stopie DOUBLE

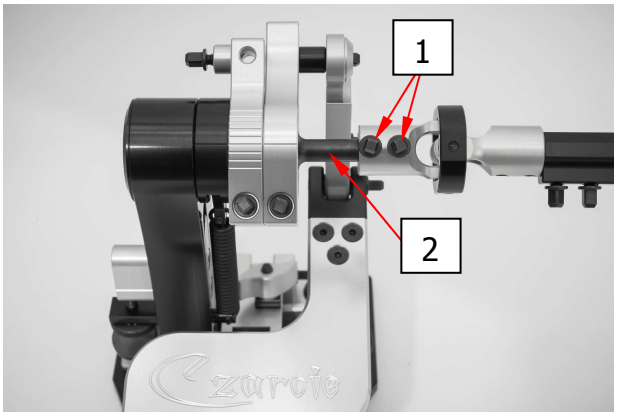

Fot.4.2.2 Przegub po stronie stopy pomocniczej

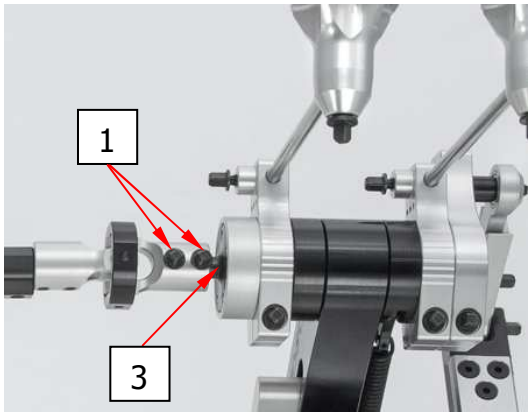

Fot.4.2.3 Przegub po stronie stopy głównej

4.3 Prawidłowe ustawienie obu stopek w zestawie DOUBLE

Praca wszystkich rodzajów przegubów krzyżakowych, także tych stosowanych w stopach perkusyjnych, niezależnie od ich konstrukcji, charakteryzuje się nierównomiernym przenoszeniem ruchu obrotowego.

Prawidłowe ustawienie obu stopek w zestawie DOUBLE może tą nierównomierność zlikwidować. Warunkiem prawidłowej pracy przegubu jest:

a) ustawienie widełek na obu końcach wałka pośredniego w jednej płaszczyźnie które uzyskujemy dzięki prawidłowemu skręceniu wałka pośredniego uwaga w pk.4.1. oraz 4.2

b) zachowanie równości kątów A na przegubach wałka łączącego – Fot.4.3.1. Po zainstalowaniu przegubu (pk. 4.2) obie stopy ustawiamy równolegle do siebie i ustawiamy kątowo prawy bijak na żądaną pozycję. Następnie ustawiamy pod tym samym kątem lewy bijak i instalujemy obie stopy do zestawu perkusyjnego dążąc do uzyskania takiej pozycji obu pedałów względem siebie aby bijak lewy był pochylony pod tym samym kątem co prawy (w momencie gdy ustawimy stopy nierównolegle do siebie lub pod złym kątem kąty A na przegubach nie będą równe i bijak lewy będzie się wychylać).

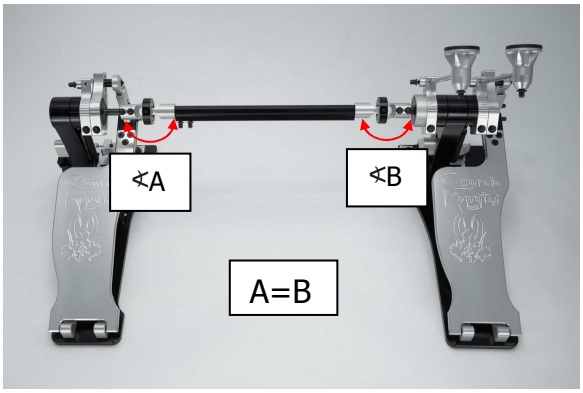

Fot.4.3.1 Stopy ustawione równolegle – kąty A równe oba bijaki ustawione są pod tym samym kątem

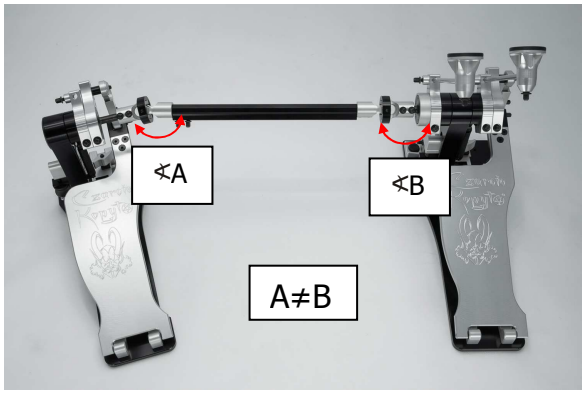

Fot.4.3.2 Stopy nieprawidłowo ustawione – - kąty A nie są równe – lewy bijak się wychyla

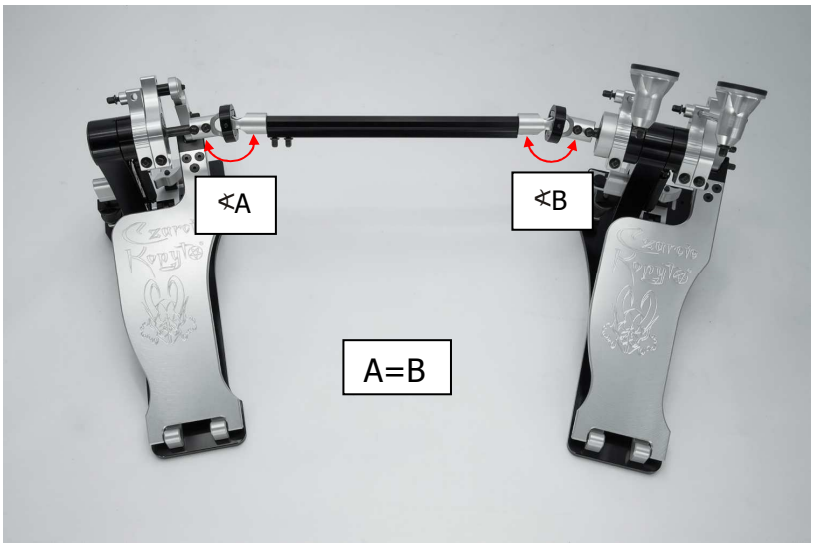

Fot.4.3.3 Stopy ustawione prawidłowo – kąty A równe - oba bijaki ustawione są pod tym samym kątem

Należy dodać, że przy małych kątach A i małych błędach w ustawieniu stopy głównej i pomocniczej wartości opóźnień są praktycznie niezauważalne dla przeciętnego użytkownika – nie ma więc rygoru do ich stosowania dla każdego perkusisty – stopy i tak będą działać prawidłowo, jednak dla zaawansowanych użytkowników grających skomplikowane partie stóp, sposób prawidłowego ustawienia może mieć znaczenie.

5. Mocowanie stopy do bębna basowego

Mocowanie do bębna basowego odbywa się za pomocą łapy dociskowej (1) znajdującej się pod pedałem (2) prawej stronie statywu (3)– Fot. 5.1

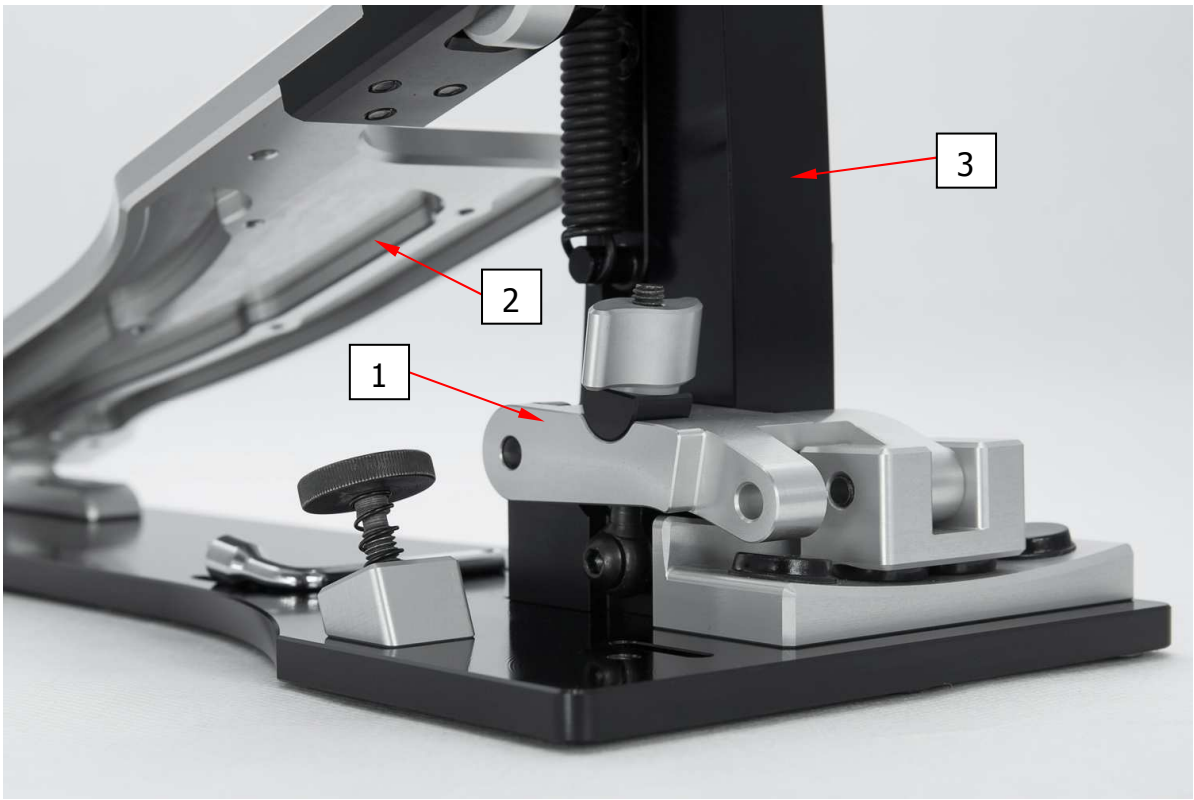

Fot.5.1 Łapa dociskowa

5.1 Łapa dociskowa

Konstrukcja łapy dociskowej pozwala na montaż zestawu zarówno do cienkich obręczy np. metalowych jak i do bardzo grubych – zakres grubości 1-22mm. Dźwignia (1) – Fot. 5.1.1 , zaopatrzona jest w sprężynę powrotną (2) i zakończona jest profilowanym dociskiem (3) , poprzez dokręcanie nakrętki motylkowej (4) obręcz dociskana jest do profilowanej podstawy centrali (5) w wyniku czego uzyskujemy pewne mocowanie stopy do obręczy, lepsze mocowanie zapewniają także 4szt. gumowych odbojników (7). Dodatkowo cały zestaw zaopatrzony jest w regulowanej długości kolce (6) zapewniające lepsze posadowienie.

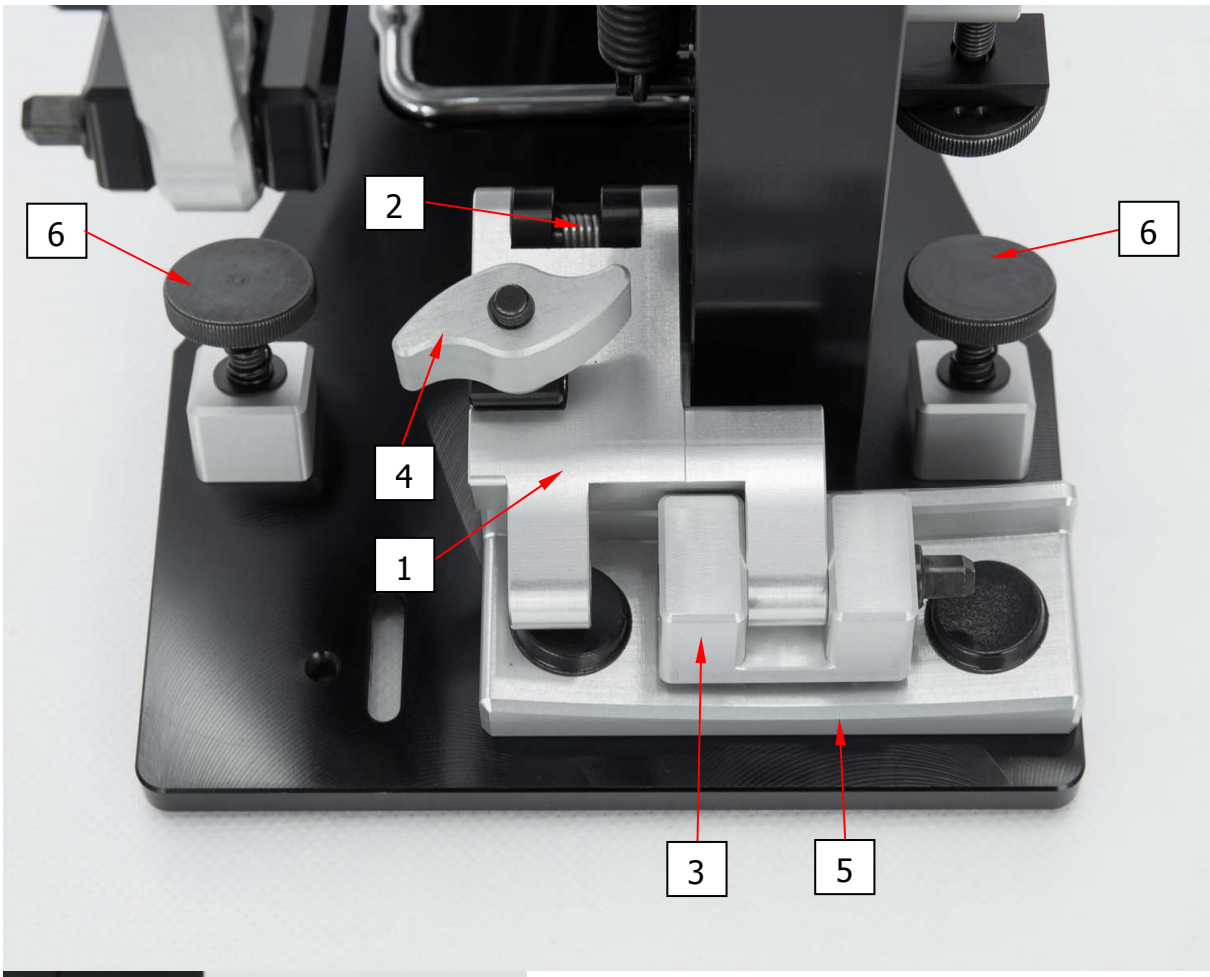

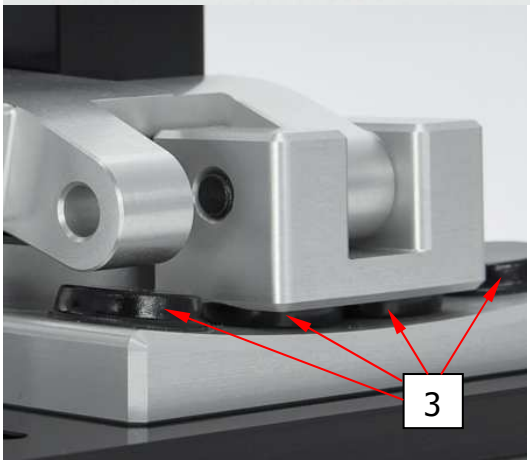

Fot. 5.1.1 Łapa dociskowa

5.2 Mocowanie stopy podwójnej - DOUBLE

Aby zachować symetryczny rozstaw bijaków względem osi bębna basowego należy przykręcić docisk centrali (1) w łapie dociskowej oraz podstawę centrali (2) w pozycji jak na zdjęciu Fot.5.2.1. Położenie docisku centrali zmieniamy wykręcając śrubę (3). Położenie podstawy centrali zmieniamy poprzez zmianę położenia śrub imbusowych z łbem kulistym w podłużnych fasolkach wykonanych w podstawie– Fot.5.2.2 (od spodu wykręcamy tylko śruby imbusowe (4) mocujące podstawę centrali)

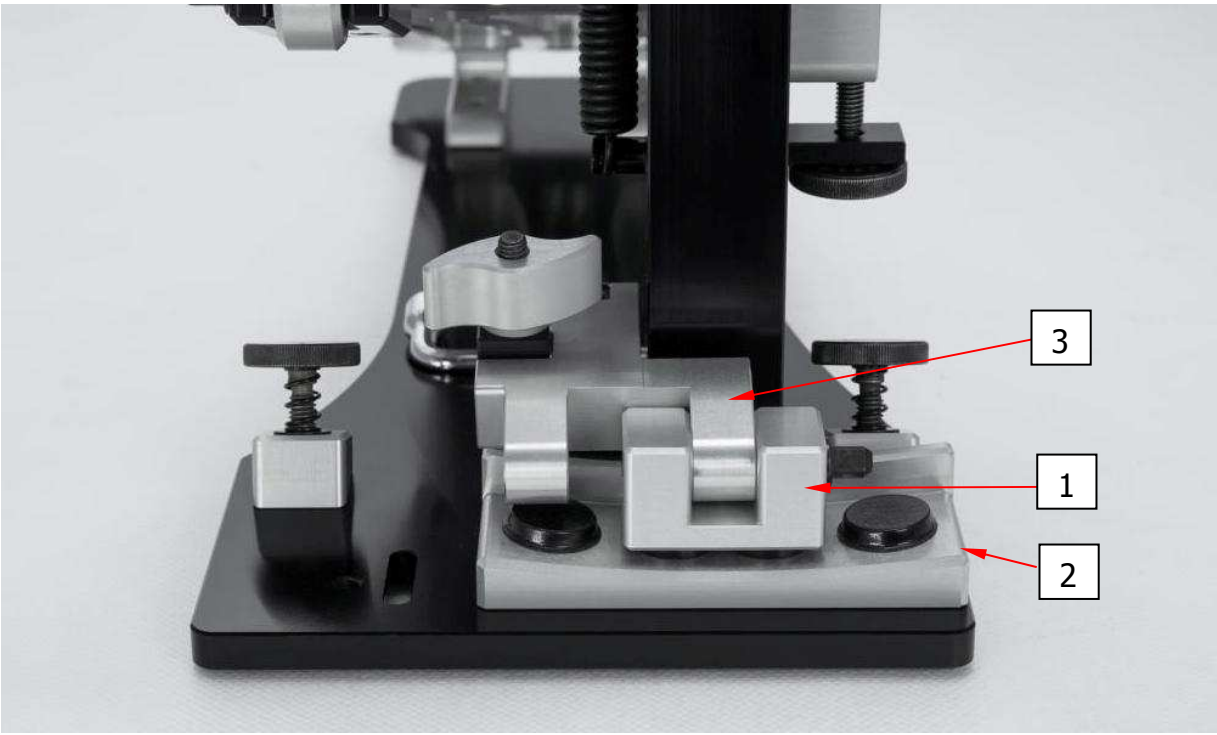

Fot.5.2.1 Łapa w konfiguracji DOUBLE

Fot.5.2.2 Łapa w konfiguracji DOUBLE - rozmieszczenie śrub podstawy centrali – widok od spodu

5.3 Mocowanie stopy pojedynczej – 2xSINGLE i SINGLE

Jeśli wymagamy aby bijak w stopie pojedynczej uderzał w środek centrali należy skonfigurować łapę dociskową oraz podstawę centrali jak na zdjęciu Fot.5.3.1. Jeśli nam na tym nie zależy można pozostawić stopę na konfiguracji DOUBLE – pk.5.2 ale bijak będzie wtedy uderzał o 35 mm od osi centrali.

Fot.5.3.1 Łapa w konfiguracji 2xSINGLE i SINGLE

Fot.5.3.2 Łapa w konfiguracji 2xSINGLE i SINGLE - rozmieszczenie śrub podstawy centrali – widok od spodu

5.4 Zmiana odległości stopy od bębna basowego

Łapa dociskowa oraz podstawa centrali mogą być przesuwane co pozwala na zmianę odległości stopy od bębna basowego. Aby zmienić tą odległość, należy za pomocą klucza imbusowego o rozmiarze 3 mm dołączonego do zestawu, poluzować 5 śrub mocujących (1) oba elementy do podstawy – Fot.5.4.1 następnie przesunąć je na odpowiadającą nam pozycję i ponownie dokręcić śruby.

Fot.5.4.1 Widok stopy od spodu – zaznaczone są śruby które należy poluzować

6. Zamiana stopy podwójnej DOUBLE na dwie pojedyncze 2xSINGLE

Chcąc zamienić zestaw podwójny DOUBLE na dwie stopy pojedyncze 2xSINGLE wystarczy wykręcić lewy bijak ze stopy głównej i zainstalować go w stopie pomocniczej, następnie zdemontować łącznik– to wszystko, oczywiście grający może jeszcze zmienić konfigurację łapy dociskowej tak aby odpowiadała ustawieniu jak dla wersji SINGLE (pk.5.3)

Fot. 6.1 Stopa Czarcie Kopyto - widok wersji DOUBLE zmienionej do wersji 2xSINGLE

7. Certyfikat

Każdy kupujący w chwili nabycia stopy otrzymuje certyfikat potwierdzający oryginalność stopy na którym widnieje imię i nazwisko właściciela oraz numery seryjne stóp perkusyjnych które nabył. Poniżej zamieszone zostało zdjęcie takiego certyfikatu.

Certyfikat
potwierdzający posiadanie podwójnej stopy nowej generacji
Czarcie
Kopyto
Władysław Suława
MONOLIT S.C.
Władysław Suława-Mieczysław Susz
50-316 Wrocław, ul. B. Prusa 55/3b
Tel. 668-161-674, 668-161-675
NIP 898-205-96-52 Regon 020020010
Wrocław .....
miejscowość, data, pieczęć
numer seryjny: 0000
0000

Fot.7.1 Certyfikat

8. Case

Stopy dostarczane są w profesjonalnym case z firmową grawerką na wieku.

Fot.8.1 Case

Fot.8.2 Czarcie Kopyto w „opakowaniu”

Elementy wchodzące w skład dostawy

- Stopa perkusyjna
- case
- smycz firmowa "Czarcie Kopyto" ze stalowym, hartowanym i chromowanym kluczem do strojenia
- koszulka firmowa "Czarcie Kopyto"
- klucze imbusowye do obsługi stopy - 3 sztuki
- klucz do wymiany końcówek bijakowych
- zapasowe sprężyny - 2 sztuki
- zestaw rzepów samoprzylepnych
- certyfikat

9. Kontakt

W przypadku jakichkolwiek pytań w sprawie Czarciego Kopyta i zamieszczonych tu informacji prosimy o kontakt mailowy bądź telefoniczny – zapraszamy także na stronę : www.czarciekopyto.com

„Czarcie Kopyto Team”
mail: kontakt@czarciekopyto.com
telephone: +48 668161674 , +48 668161675